描述

单极、双极和三极，磁式断路器，自由脱扣，按/拔(on/off)式手动按钮。脱扣特征曲线可选择性范围广，如磁式无延时，或液压磁式延时(S- type MO 或 HM CBE 参照 EN 60934)，确保了适用各种应用。简易的螺颈安装设计或者插入式安装，清晰的白色环用于显示断路器的脱扣状态。辅助触点可选（1幅常开，1幅常闭），用于状态指示。参照CBE标准EN 60934 (IEC 60934)

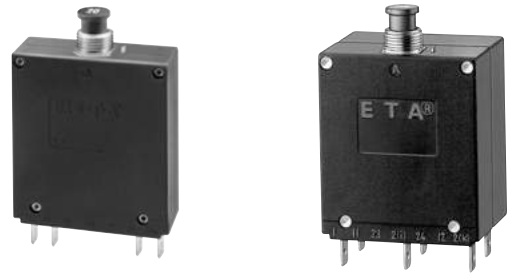

8340-G2...

0.02...30 A 40 + 50 A 1-极　　2-极

典型应用

控制设备，通讯系统，电力半导体装置。

常规电流等级和内阻值典型值

额定电流 (A)	内阻值 (Ω) 每一极		
	脱扣曲线 -F4/-F5	脱扣曲线 -E1/H1/R1	脱扣曲线 -E2/H2/R2
0.02	583	2896	2660
0.05	94	531	542
0.08	35.8	202	199
0.1	22.9	129	127
0.15	9.89	57.3	55.7
0.2	5.02	30.5	30.5
0.3	2.44	13.9	13.7
0.5	0.789	4.50	4.42
0.75	0.392	2.19	1.82
1	0.246	1.10	1.08
1.25	0.145	0.695	0.686
1.5	0.10	0.487	0.472
1.75	0.083	0.355	0.337
2	0.059	0.295	0.291
2.5	0.048	0.174	0.168
3	0.028	0.121	0.118
4	< 0.02	0.0729	0.0687
5	< 0.02	0.0437	0.0449
6	< 0.02	0.0329	0.0323
8	< 0.02	< 0.02	< 0.02
10	< 0.02	< 0.02	< 0.02
12	< 0.02	< 0.02	< 0.02
15	< 0.02	< 0.02	< 0.02
16	< 0.02	< 0.02	< 0.02
20	< 0.02	< 0.02	< 0.02
25	< 0.02*	< 0.02	< 0.02
30	< 0.02*	< 0.02	< 0.02
40		< 0.02	
50		< 0.02	

*50 % 工作制 / 小时

技术规格

更详细资料，请参见：www.e-t-a.de/ti_e			
电压等级		3 AC 415 V; AC 240 V, 50/60 Hz; DC 80 V （更高 DC电压等级需定制）	
电流等级		0.02...50 A DC 0.02...30 A AC	
辅助回路		1 A, AC 240 V/DC 65 V 0.5 A, DC 80 V	
典型寿命 3 AC 415 V, AC 240 V:	0.02...30 A	6,000 次通断， 10,000 次通断，	1 x I_N, 感性负载 1 x I_N, 阻性负载
DC 80 V:	0.02...25 A	6,000 次通断，	1 x I_N, 感性负载
	0.02...30 A	10,000 次通断，	1 x I_N, 阻性负载
	40 + 50 A	5,000 次通断，	1 x I_N, 阻性负载
工作温度		-40...+85 °C (-40...+185 °F)	
绝缘配合 (IEC 60664 和 60664A)		额定冲击 耐受电压 2.5 kV 在操作区域加强绝缘	污染 等级 2
介电强度 (IEC 60664 和 60664A)			
操作区域		测试电压 AC 3,000 V	
进线端与负载端之间		测试电压 AC 1,500 V	
极间（2-和3-极）		测试电压 AC 1,500 V	
主回路与辅助回路之间		测试电压 AC 1,500 V	
开关与保护回路之间 (型号 -X)		测试电压 AC 1,500 V	
绝缘电阻		> 100 MΩ (DC 500 V)	
分断能力 IEC 60934 - 试验程序		6 x IN, AC; 4 x IN, DC	
分断能力 (UL 1077)	I_N	0.02...20 A	25...30 A
	AC: 1-极	AC 250 V/3,500A	AC 250 V/3,500A
	AC: 2-极	AC 250 V/3,500A	AC 250 V/5,000A
	DC: 1-极	0.02...50 A	DC 80 V/3,500 A
	DC: 2-极	0.02...30 A	DC 80 V/3500 A
防护等级 (IEC 60529/DIN 40050)		操作区域 IP40 端子区域 IP00	
振动			
按钮朝下：		10 g (57-2000 Hz), ± 0.76 mm (10-57 Hz) , 0.9 x I_N	
其它方向：		10 g (57-2000 Hz) , I_N 参照 IEC 60068-2-6, test Fc 10 frequency cycles/axis	
冲击		100 g (11 ms) , 1 x I_N, 方向 1,2,3,4,5 100 g (11 ms) , 0.8 x I_N, 方向 6参照 IEC 60068-2-27, test Ea	
腐蚀		96 小时 5 % 盐雾, 参照 IEC 60068-2-11, test Ka	
湿度		240 小时 95 % 相对湿度 参照 IEC 60068-2-78, test Cab	
质量		约70 克 每一极	

4

订货号信息

型号
8340 磁式 按/拔断路器
安装方式
G 颈项安装
颈项设计
2 M12x1
极数（主回路）
1 单极保护
2 双极保护
3 三极保护
面板附件装配
0 不带面板附件
1 带六角螺母 M12x1 和垫片 12/15
接线端子设计
P1 插片式接线端子 A6.3-0.8 mm (QC.250) (≤ 35 A)
K4 螺钉接线端子 M5，建议用于 I_N > 20 A
R1 圆形连接器 ø6
特征曲线 *)
脱扣曲线，无延时：
F4 DC
F5 AC 50/60 Hz
脱扣曲线，短延时：
E1 DC
E2 AC 50/60 Hz
脱扣曲线，中延时：
H1 DC
H2 AC 50/60 Hz
脱扣曲线，长延时：
R1 DC
R2 AC 50/60 Hz
操动杆颜色
A 黑色，脱扣状态有白色环显示
操动杆标示
4 额定电流
定位销在电流显示值的上方（常规）
7 额定电流
定位销在电流显示值的下方
辅助触点
H0 不带辅助触点
H1 带辅助触点
H2 带辅助触点
仅在极 1 （2 极设备）
辅助触点功能
1 1幅常开和 1 幅常闭
3 1幅常闭 (11/12)
辅助触点接线端子
1 插片式接线端子 A6.3-0.8 mm
电流等级（可选）
0.02...50 A

8340 -G 2 1 1 - P1 F4- A 4 H1 1 1 - 8 A 订货号举例

*)其它特征曲线可定制，(如，脉冲延时，较大的浪涌电流或容性负载)
有最小起订量的要求。

尺寸（单极）

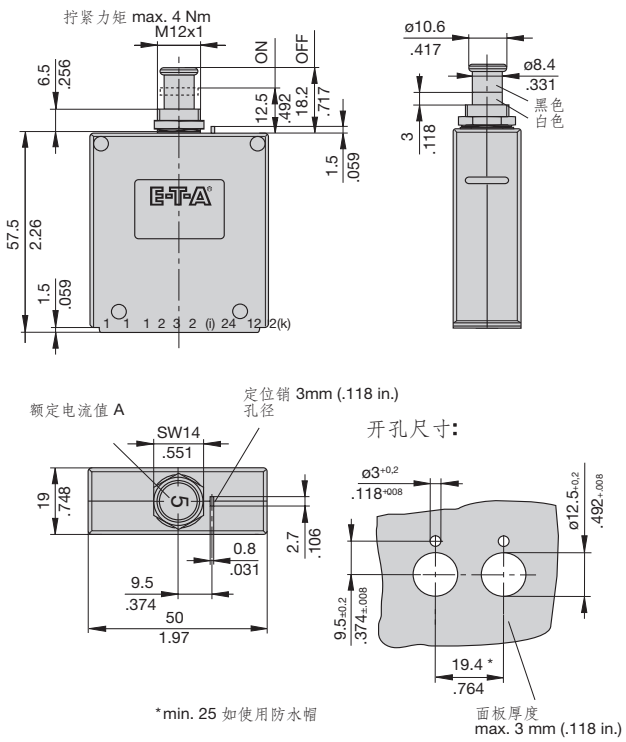

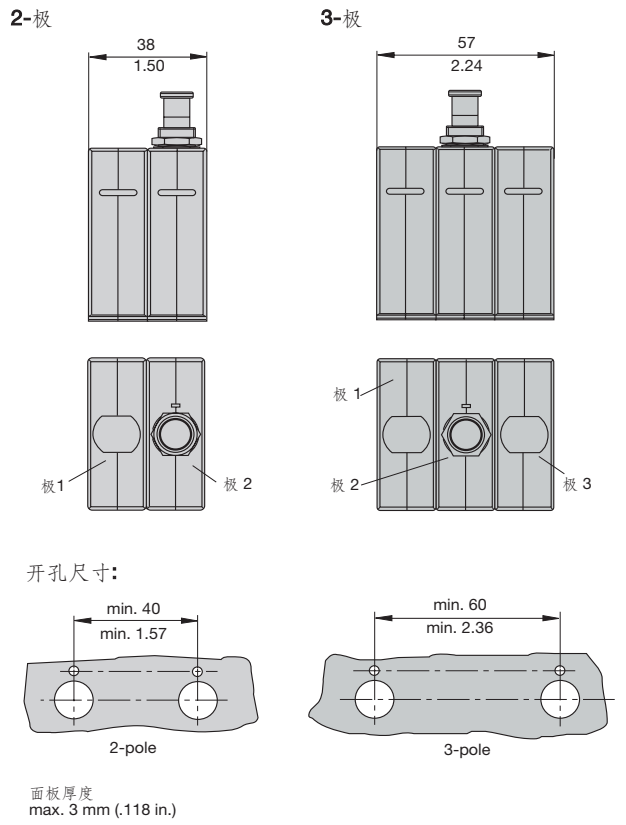

公制和英制的表示方法 (mm/inch)

接线端子设计

接线端子 **-P1**

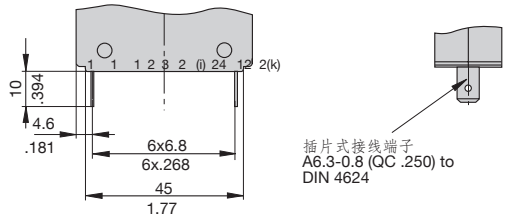

接线端子 **-K4**

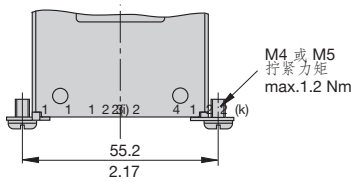

接线端子 **-R1**

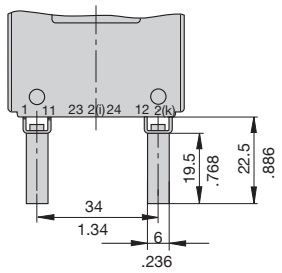

安装示意图

接线端子 **-P**

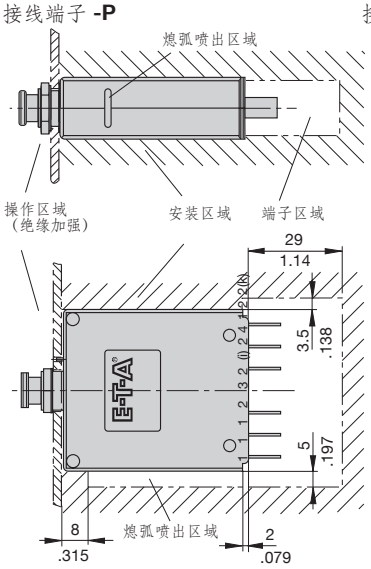

接线端子 **-K**

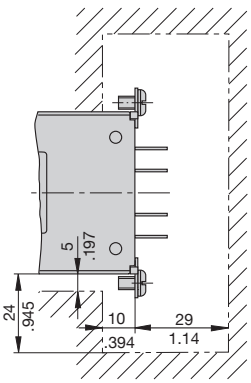

接线端子 **-R**

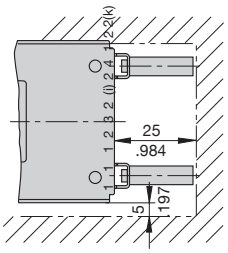

公制和英制的表示方法 (mm / inch)

辅助触点接线端子设计

1 N/O, 1 N/C

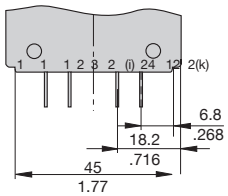

1 N/C

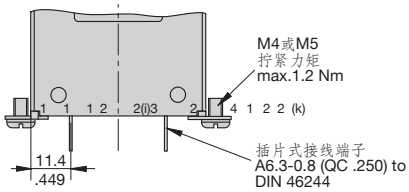

内部接线示意图

1-极，磁式保护

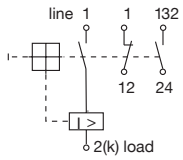

1-极，液压磁式保护

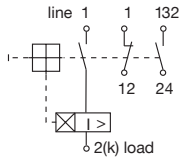

双极

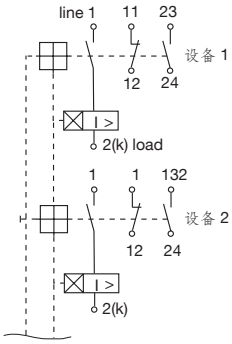

认证

机构	标准	额定电压	电流等级
VDE	IEC / EN 60934	AC 240/415 V AC 240 V DC 80 V	0.02 A…30 A 0.02 A…30 A 0.02 A…50 A
UL	UL 1077	AC 250 V DC 80 V DC 80 V	0.02A . . . 30A 0.02A . . . 30A 100A (2 极并联)
UL	UL 489A	DC 80 V	0.05 A…30 A (1 + 2 极)
CSA	C22.2 No 235	AC 250 V DC 80 V	0.02 A…30 A 0.02 A…40 A
CQC	GB 17701	AC 240/415 V AC 240 V DC 80 V DC 110 V	0.02 A…30 A 0.02 A…30 A 0.02 A…50 A 0.02 A…50 A (8340-G)
QPL Sweden Defence Material Admin.	MIL-C-55629	AC 240 V DC 50 V AC 240 V AC 240 / 415 V	1 A…30 A (8340-F410) 1 A…30 A (8340-410) 1 A…30 A (8340-F420) 1 A…30 A (8340-F430)

脱扣特征曲线

脱扣曲线 **F4, DC,** 磁式，无延时
(I_N >20 A, 50% 工作制/小时) +23 °C / +73.4 °F

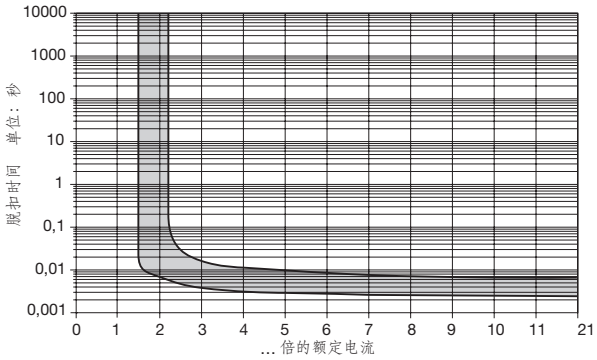

脱扣曲线 **F5, AC 50/60 Hz,** 无延时
(I_N > 20 A, 50 % 工作制/小时)

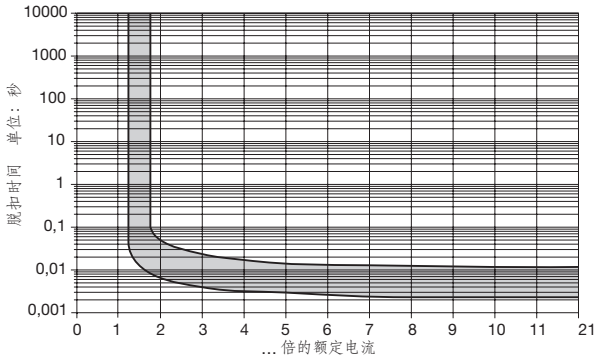

脱扣曲线 **E1, DC,** 短延时

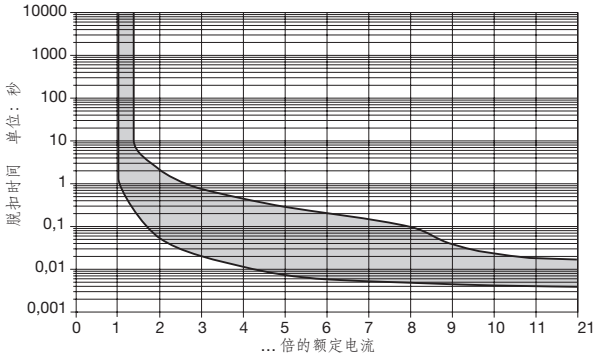

脱扣曲线 **E2,** 短延时，**AC 50/60 Hz**

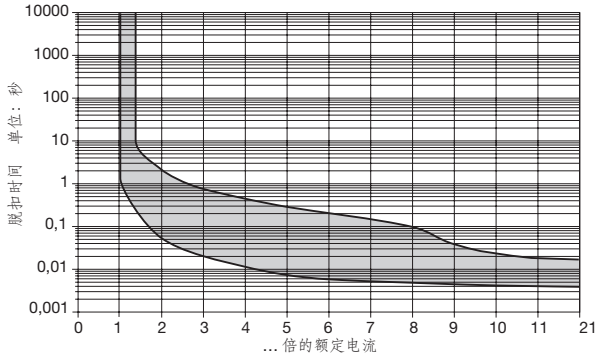

脱扣曲线**H1, DC,** 中延时

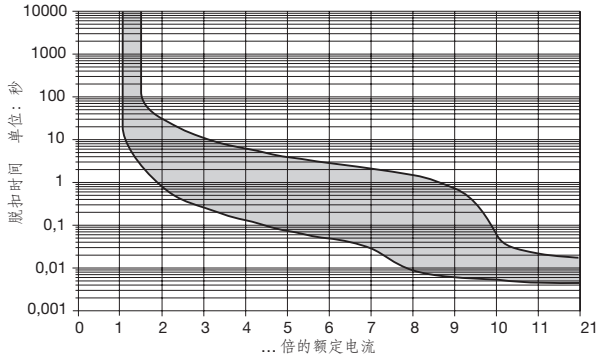

脱扣曲线 **H2,** 中延时，**AC 50/60 Hz**

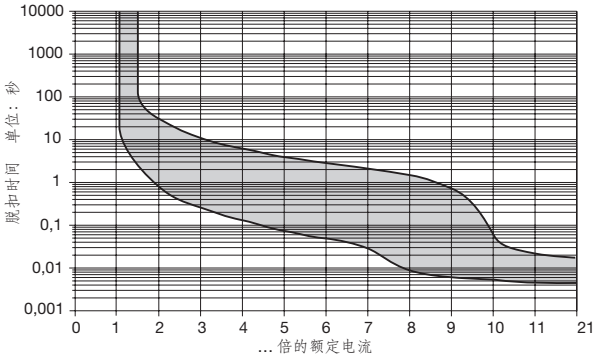

脱扣曲线**R1, DC,** 长延时

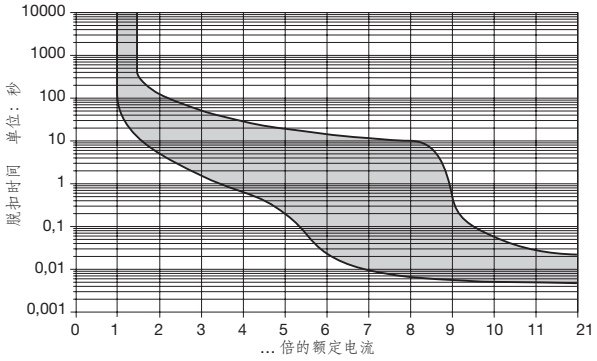

脱扣曲线 **R2,** 长延时，**AC 50/60 Hz**

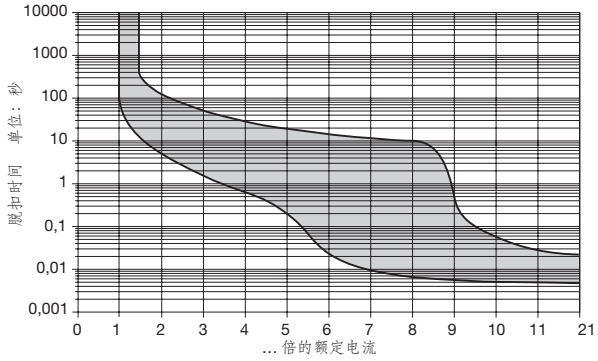

附件

底座
18-P10-Si
（如电流规格 >16 A，请联系E-T-A）

极性保护底座，
带适配器
18-P10-Si-20025

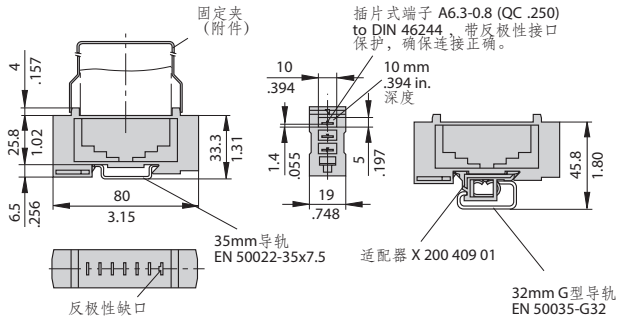

汇流排 **(10-** 路）（整套提供）
适用 **18** 底座
（最大100 A 持续负载）
更多路数可定制
X 211 158 01 带端子
X 211 158 02 不带端子

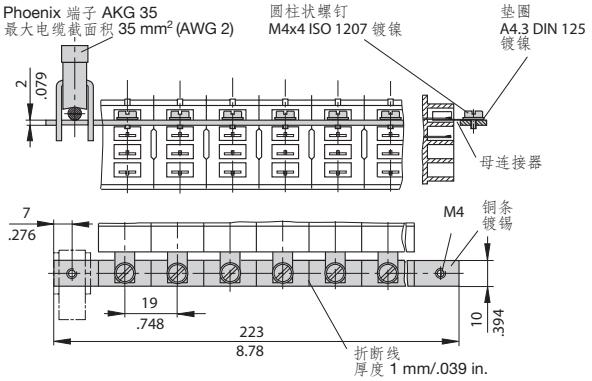

汇流排绝缘护套
Y 303 824 11

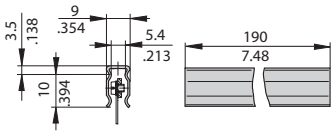

固定夹，适用底座 **18-P10-Si**
Y 300 579 11

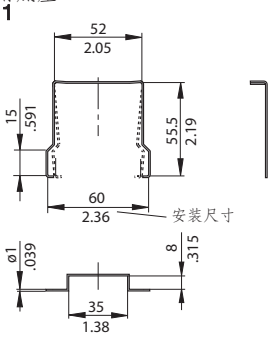

汇流线 **-P10**
X 210 588 01/1.5 mm² (AWG 16), 棕（最大负载电流13 A）
X 210 588 02/2.5 mm² (AWG 14), 黑（最大负载电流20 A）
X 210 588 03/2.5 mm² (AWG 14), 红（最大负载电流20 A）
X 210 588 04/2.5 mm² (AWG 14), 蓝（最大负载电流20 A）

六角螺母
Y 300 116 02

弹簧垫圈
Y 300 118 03

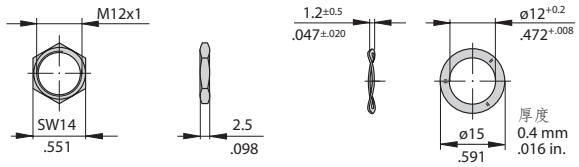

用于按钮的附件
防水帽，带六角螺母和O型环 (IP66 和 IP67)
X 200 801 08 （镀镍六角螺母M12x1,防水帽，透明）

X 200 801 03 （黑色六角螺母 M12x1,防水帽，黑色）

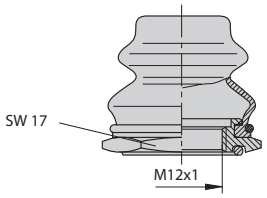

防水盖，黑色，六角螺母和O型环 (IP54)
X 200 802 01 （镀镍六角螺母 M12x1，防水盖，黑色）

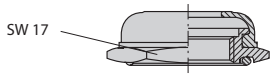

操动器延长器
X 200 803 01 （黑色按钮）

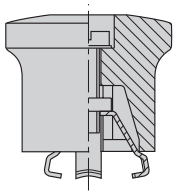

冲击方向/安装示意

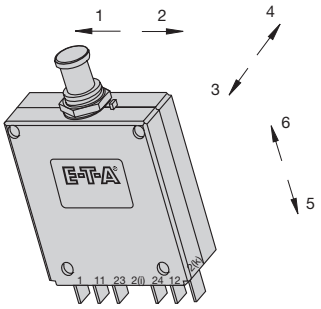

公制和英制的表示方法 (mm/inch)

以上不带公差的尺寸规格仅作参考。我们保留对产品设计、性能和成本效益进行优化而不作通知的权利。产品标识和订货号可能有略微差异。差错和遗漏除外。