电子线路保护器 REX12

描述

紧凑且灵活的一体化REX解决方案由多个完美配合的模块组成。供电模块EM12-T用于电源+/-极接线，REX12-T单/双通道电子保护器可以实现并排模块扩展，PM12-T扩展模块用于负载端+/-极的扩展并联。模块宽度仅12.5 mm，配置push-in直插快接端子，免工具省时接线。

根据需要，线路保护器依次与EM12-T和PM12-T一起安装在轨道上，并且借助内置桥接臂实现电气连接，无需其他配件。REX12-T线路保护器可以通过比开关电源更快的响应速度来实现过流或短路情况下的选择性过流保护。可以接通最高20,000 μF的容性负载，没有任何问题。线路保护器提供所有常用的固定和可变额定电流规格，范围介于1A和10A之间。除了UL508listed和NEC Class2证书，REX12-T也符合EN60204-1规定的线路保护要求。

特征

- 设备组合包含供电模块、过电流保护和配电系统
- 借助电子关断特性曲线实现选择性负载保护
- 组件连接无需配件
- 每通道的结构宽度仅12.5mm（单通道）或者6.25mm（双通道）
- 固定和可变额定电流1A-10A
- 集成故障失效保护元件，准确匹配最大额定电流
- 接通最高20,000 μF的容性负载
- 手动ON/OFF/Reset按钮
- 通过LED和辅助触点Si实现明确的信号提示
- 通过push-in接线端子连接，包括橙色按压释放钮

优势

- 节省成本，无需额外的配件
- 凭借创新且灵活的联排和连接技术，节省50%时间
- 节省空间，模块宽度仅12.5mm
- 通过方便的安装/拆卸和模块化结构，确保灵活性
- 降低仓储成本，额定电流规格可调

优选型号 –有关所有产品型号的更多细节参见第4页

优选型号是客户常用的E-T-A产品。我们大批量生产优选型号。同时，我们的优选型号和其他型号相比交货期更短。

优选型号

优选型号	简述	优选额定电流 (A)						
REX12-TA1	**单通道**	**2**	**4**	**6**	**10**	**2/2**	**4/4**	**6/6**
REX12-TA1-107-DC24V-		x	x	x	x			
REX12-TA2	**双通道**	**2**	**4**	**6**	**10**	**2/2**	**4/4**	**6/6**
REX12-TA2-107-DC24V-						x	x	x
REX12D-TE2	**双通道 额定电流可调节**	**1A-10A**						
REX12D-TE2-100-DC24V-		x						

认证标志

NEC Class2

c UL us LISTED

环保承诺

RoHS REACH

数据表

最新参数表见我们的网站：www.e-t-a.de/d359

4

技术参数（T_U = +23 °C，U_B = DC 24 V）

REX12-Txx-xxx 电子线路保护器

REX12-TA1-107-DC24V-xA	单通道
REX12-TB1-107-DC24V-xA	单通道
REX12-TA2-107-DC24V-xA/xA	双通道
REX12D-TE2-100-DC24V-xA-xA	双通道

在EM12-T上，REX12-TAx在标准模式下运行。REX12D-TE2既可以在EM12D-T上，也可以在EM12-T上运行。会自动识别运行模式EM12D-T（COM 模式）或者EM12-T（标准模式）。下列信息仅涉及标准模式。

工作电压 U_B	DC 24 V (18...30 V)
静态电流 I_0 REX12-Tx1 单通道 REX12-TA2 双通道 REX12D-TE2 1A-4A 双通道 REX12D-TE2 1A-10A 双通道	 在ON状态下：典型值 5 mA 在ON状态下：典型值 8 mA 在ON状态下：典型值 9 mA 在ON状态下：典型值 12 mA
反极性保护	是
跳电渡越时间	最长 10 ms
额定电流 I_N REX12-Tx1 REX12-TA2 REX12D-TE2	电流规格： 1 A, 2 A, 3 A, 4 A, 6 A, 8 A, 10 A 1 A/1 A, 2 A/2 A, 3 A/3 A, 4 A/4 A, 6 A/6 A 1 A-4 A, 1 A – 10 A交付状态：最大电流
运行状态 LED信号提示	绿色：负载回路已接通 绿色/橙色 闪烁： 达到了负载电流预警值90% 橙色： 过载或者短路，直至分断 红色： - 过载/短路分断后 - ON状态下工作电压发生欠压分断并且自动重新接通时 OFF： 设备已通过ON/OFF按钮关闭或者无工作电压
负载回路	
负载输出端	Power MOSFET 开关输出端 （高电位切换）
负载电流预警值 (I_{WLimit}) 滞后	典型值 0.9 x I_N 典型值 5 %
过载分断 ($I_{ÜL}$) 和分断时间 ($t_{ÜL}$) 短路 分断时间 (t_{KS})	典型值 $I_{ÜL}$: I_N x 1.05 $t_{ÜL}$: 3s 典型值 $I_{ÜL}$: I_N x 1.35 $t_{ÜL}$: 0.5s 典型值 $I_{ÜL}$: I_N x 2.00 $t_{ÜL}$: 0.1s 典型值 $I_{ÜL}$: I_N x 2.50 $t_{ÜL}$: 0.012s 典型值 短路时 (I_{KS}) t_{KS}: 0.002 s 2) 参见时间/电流特性曲线
温度环境对 过载分断 和过电流预警值 的影响	参见温度系数表

REX12-Txx负载回路 I_N 和 I_N 70% 时的电压降，在 LINE+ 和 LOAD+ 之间

I_N: 1 A (CL2)	典型值180mV	I_N: 70%	典型值125mV
I_N: 2 A (CL2)	典型值110mV	I_N: 70%	典型值 80mV
I_N: 3 A	典型值120mV	I_N: 70%	典型值 85mV
I_N: 3 A-CL2	典型值130mV	I_N: 70%	典型值 90mV
I_N: 4 A	典型值115mV	I_N: 70%	典型值 80mV
I_N: 4 A-CL2	典型值180mV	I_N: 70%	典型值120mV
I_N: 6 A	典型值170mV	I_N: 70 %	典型值110mV
I_N: 8 A	典型值160mV	I_N: 70 %	典型值105mV
I_N: 10 A	典型值180mV	I_N: 70 %	典型值120mV

技术参数（T_U = +23 °C，U_B = DC 24 V）

REX12D-TE2-100-DC24V-1A-4A-CL2

I_N: 1 A-CL2	典型值 50mV	I_N: 70 %	典型值 42mV
I_N: 2 A-CL2	典型值 90mV	I_N: 70 %	典型值 70mV
I_N: 3 A-CL2	典型值135mV	I_N: 70 %	典型值 95mV
I_N: 4 A-CL2	典型值180mV	I_N: 70 %	典型值120mV

REX12D-TE2-100-DC24V-1A-10A

I_N: 1 A	典型值 30mV	I_N: 70 %	典型值 28mV
I_N: 2 A	典型值 39mV	I_N: 70 %	典型值 34mV
I_N: 3 A	典型值 48mV	I_N: 70 %	典型值 40mV
I_N: 4 A	典型值 57mV	I_N: 70 %	典型值 46mV
I_N: 5 A	典型值 66mV	I_N: 70 %	典型值 52mV
I_N: 6 A	典型值 74mV	I_N: 70 %	典型值 59mV
I_N: 7 A	典型值 83mV	I_N: 70 %	典型值 65mV
I_N: 8 A	典型值 92mV	I_N: 70 %	典型值 71mV
I_N: 9 A	典型值 101mV	I_N: 70 %	典型值 77mV
I_N: 10 A	典型值 110mV	I_N: 70 %	典型值 83mV

2) 取决于电源。

失效保护器件 集成的 熔断器 匹配 相应额定电流 I_N	I_N: 1 A (CL2)	失效保护 I_N: 1 A
	I_N: 2 A (CL2)	失效保护 I_N: 2 A
	I_N: 3 A	失效保护 I_N: 3.15 A
	I_N: 3 A-CL2	失效保护 I_N: 4 A
	I_N: 4 A	失效保护 I_N: 4 A
	I_N: 4 A-CL2	失效保护 I_N: 4 A
	I_N: 6 A	失效保护 I_N: 6.3 A
	I_N: 8 A	失效保护 I_N: 8 A
	I_N: 10 A	失效保护 I_N: 10 A
	I_N: 1 A/1 A (CL2)	失效保护 I_N: 1 A/1 A
	I_N: 2 A/2 A (CL2)	失效保护 I_N: 2 A/2 A
	I_N: 3 A/3 A	失效保护 I_N: 3.15A/3.15A
	I_N: 3 A/3 A-CL2	失效保护 I_N: 4 A/4 A
	I_N: 4 A/4 A	失效保护 I_N: 4 A/4 A
	I_N: 4 A/4 A-CL2	失效保护 I_N: 4 A/4 A
	I_N: 6 A/6 A	失效保护 I_N: 6.3 A/6.3 A
	I_N: 1 A-4 A-CL2	失效保护 I_N: 4 A
	I_N: 1 A-10 A	失效保护 I_N: 16 A

工作电压 欠压监控	OFF 典型值 ON 典型值 欠压滞后 典型值 自动OFF/ON转换	U_B < 16.0 V U_B > 19.0 V 2 V
ON延时 - Power ON 时	通道 1：典型值 100 ms (REX12-TAx) 通道 2：典型值 200 ms (REX12-TAx) 通道 1：典型值 1500 ms (REX12D-TE2) 通道 2：典型值 1600 ms (REX12D-TE2)	
- 通过ON/OFF按钮接通 或者 - 欠压后	通道 1：典型值 5 ms 通道 2：典型值 100 ms 通道 1：典型值 5 ms 通道 2：典型值 5 ms	
负载回路分断	- 手动在设备上通过ON/OFF按钮 - 过载/短路分断 （不会自动重新接通） - 临时欠压情况下 - 无工作电压时	
负载回路接通 - ON/OFF按钮	仅当施加了工作电压的情况下，才能接通设备。	
- 施加 工作电压	设备以最后 储存的状态投入运行。	

4

技术参数（T_U = +23 °C，U_B = DC 24 V）

查询 REX12D-TE2 所设额定电流	查询当前所设额定电流可独立于运行模式（COM 或者标准）直接在REX12D-TE2上每个通道进行。通过按下按钮2~5秒内开始查询模式。松开按钮后，LED 会红色亮起333ms，提示查询开始。接下来，为了提示所设电流值，LED会以1/2的占空比，以1Hz的频率橙色闪烁。达到所设额定电流后，在LED再次亮起红色333ms后，提示重新从头开始。提示5次所设额定电流后，或者通过按下按钮退出查询模式，并且显示重新切换为当前的运行状态。 可以在所有运行状态（ON、OFF、欠压和已分断）下运行查询模式。
设置 REX12D-TE2 的额定电流	在 REX12D-TE2 上只能在标准模式下激活只能在标准模式下激活设置模式。 对应每个通道，通过按下按钮 >= 5 秒开始设置模式。松开按钮后，LED会红色亮起333ms，提示设置开始。LED以1/4的占空比以0.6Hz的频率闪烁绿色。达到最大可能的设置值后，信号提示会重新从头开始。 在 1A后，如果超过了最大设置值，则LED会红色亮起 (333ms)。从1A开始，通过在闪烁过程中按下按钮，就可以应用待设置额定电流，直至最大设置值。例如，如果在LED第 7次亮起后按下按钮，则设定额定电流值为7A，并且显示会重新切换回当前的运行状态。如果没有按下按钮，则在通过闪烁提示额定电流范围5次后，会退出设置模式，不会应用任何新的额定电流，重新切换回当前的运行状态。 可以在所有运行状态（ON、OFF、欠压和已分断）下运行设置模式。 视频**安装和操作**：
复位功能 / Reset	分断的负载输出（过载/短路）可以通过ON/OFF 按钮进行复位
负载回路中的漏电流 OFF状态中	典型值 < 1 mA

技术参数（T_U = +23 °C，U_B = DC 24 V）

容性负载	最高 20,000 µF 取决于：线路衰耗，电源、负载电流和额定电流
续流电路	感性负载时，建议外接续流回路（根据负载设计）
并联多个 负载输出端	不允许
状态输出端 SM	REX 系统中的状态报警器
电气数据	低电位切换信号输出 配合供电模块EM12-T可以实现组信号提示
接线端子 LOAD+	
Push-in 直插端子 PT 2.5 剥线长度	0.14 mm² 至 2.5 mm²，软线， AWG24 – AWG14 硬线 8 mm 至 10 mm
安装尺寸（宽 x 高 x 深）	12.5 x 80 x 98.5 mm
重量 REX12-TA1-xxx 单通道 REX12-TB1-xxx 单通道 REX12-TA2-xxx 双通道 REX12D-TE2-xxx 双通道	 大约 57 g 大约 60 g 大约 58 g 大约 62 g
常规数据 REX / EM / PM	
壳体材料	塑料
壳体安装	对称标准导轨，符合EN 60715-35x7.5
环境温度 (T_U)	-25°C ...+60°C （无凝露，符合 EN 60204-1）
储存温度	-40°C ...+70°C
安装温度	+5°C … +60°C
湿度	96小时/95% 相对湿度/40°C，符合IEC 60068-2-78-Cab 气候等级 3K3， 符合EN 60721
海拔高度	海拔 2,000 m 海拔 3,000 m，最高 +55°C 海拔 4,000 m，最高 +50°C
运行气压	高于大气压4Bar
耐腐蚀性 仅PM和EM配件	96小时，5%盐雾中，根据 IEC 60068-2-11 测试 Ka
振动	5g，检测依据 IEC 60068-2-6 测试 Fc
防护等级 REX12 操作区域: 接线区 EM, PM:	IEC 60529，DIN VDE 0470 IP30 IP20
电磁兼容性要求 （电磁兼容性指令，CE 标志）	干扰发射： EN 61000-6-3 抗干扰强度： EN 61000-6-2
绝缘配合 (IEC 60934)	0.5 kV / 污染等级 2
介电强度	最高DC30V（负载回路）
绝缘电阻 （OFF状态）	不适用， 仅电子分断
认证	CE 标志

4

认证及标准

认证机构	标准	文件编号	额定电压	额定电流范围
UL	UL 2367, UL 1310 NEC Class2	E306740	DC 24 V	1...10 A, 1 A, 2 A, 3 A, 4 A, 1 A...4 A
UL	UL 508 listed, CSA C22.2 No.14	E492388	DC 24 V	1 A...10 A

PM和EM – 附件认证见附件技术参数

优选型号简介

优选型号是客户常用的E-T-A产品。我们大批量生产优选型号。
同时，我们的优选型号和其他型号相比交货期更短。

优选型号

优选型号	简述	优选额定电流 (A)						
REX12-TA1	**单通道**	**2**	**4**	**6**	**10**	**2/2**	**4/4**	**6/6**
REX12-TA1-107-DC24V-		x	x	x	x			
REX12-TA2	**双通道**	**2**	**4**	**6**	**10**	**2/2**	**4/4**	**6/6**
REX12-TA2-107-DC24V-						x	x	x
REX12D-TE2	**双通道，额定电流可调节**	**1A-10**						
REX12D-TE2-100-DC24V-		x						

订购编号代码 – REX12-T

型号
REX12 电子线路保护器， Push-in 接线
安装
T 导轨安装
结构型式
A 每个通道1个负载输出端子，固定额定电流等级 xA 或者 xA/xA
B 每个通道2个负载输出端子，固定额定电流等级 xA（仅单通道）
通道数
1 单通道（仅1个通道）
2 双通道（仅2个通道）
规格
1 无物理隔离
信号输入
0 无信号输入
状态输出
7 状态输出
工作电压
DC 24 V 额定电压 DC 24 V
额定电流
1 A （单通道，Class2）
2 A （单通道，Class2）
3 A （单通道）
4 A （单通道）
6 A （单通道）
8 A （单通道）
10 A（单通道）
1 A/1 A（双通道，Class2）
2 A/2 A（双通道，Class2）
3 A/3 A（双通道）
4 A/4 A（双通道）
6 A/6 A（双通道）
认证
CL2 Class2
（仅限 3A、4A ）

REX12 - T A 1 - 1 0 7 -DC24V - 10 A 单通道示例

REX12 - T A 2 - 1 0 7 -DC24V - 4A/4A-CL2 双通道示例

订购编号代码 – REX12D-TE2

型号
REX12D 电子线路保护器， Push-in 接线
安装
T 导轨安装
结构型式
E 每个通道 1 个负载输出端子，可变电流强度 xA/xA，标准和 COM 模式可调节
通道数量
2 双通道
规格
1 无物理隔离
信号输入
0 无信号输入
状态输出
0 无状态输出
工作电压
DC 24 V 额定电压 DC 24 V
额定电流
1 A – 10 A（仅双通道）
1 A - 4 A（仅双通道）
认证
CL2 Class2（仅限 1 A - 4 A ）

REX12D-T E 2 - 1 0 0 -DC24V -1 A-10 A CL2 订购示例

客户定制方案

如果需要订货号表未提供的型号，请联系我们。我们乐意为您提供解决方案。

订购编号概览

供电模块：	EM12-T00-000-DC24V-40A EM12-T01-001-DC24V-40A
电子线路保护器： 单通道	REX12-TA1-107-DC24V-1A (Class2) REX12-TA1-107-DC24V-2A (Class2) REX12-TA1-107-DC24V-3A REX12-TA1-107-DC24V-3A-CL2 (Class2) REX12-TA1-107-DC24V-4A REX12-TA1-107-DC24V-4A-CL2 (Class2) REX12-TA1-107-DC24V-6A REX12-TA1-107-DC24V-8A REX12-TA1-107-DC24V-10A
电子线路保护器： 单通道 2 个负载输出端子	REX12-TB1-107-DC24V-1A (Class2) REX12-TB1-107-DC24V-2A (Class2) REX12-TB1-107-DC24V-3A REX12-TB1-107-DC24V-3A-CL2 (Class2) REX12-TB1-107-DC24V-4A REX12-TB1-107-DC24V-4A- CL2 (Class2) REX12-TB1-107-DC24V-6A REX12-TB1-107-DC24V-8A REX12-TB1-107-DC24V-10A
电子线路保护器： 双通道	REX12-TA2-107-DC24V-1A/1A (Class2) REX12-TA2-107-DC24V-2A/2A (Class2) REX12-TA2-107-DC24V-3A/3A REX12-TA2-107-DC24V-3A/3A-CL2 (Class2) REX12-TA2-107-DC24V-4A/4A REX12-TA2-107-DC24V-4A/4A-CL2 (Class2) REX12-TA2-107-DC24V-6A/6A
电子线路保护器 双通道，额定电流可调	REX12D-TE2-100-DC24V-1A-4A-CL2 (Class 2) REX12D-TE2-100-DC24V-1A-10A
附件	
供电模块	EM12-T00-100-LINE-40A EM12-T00-200-LINE-40A EM12-T00-000-GND-40A EM12-T00-300-GND-40A
电位模块	PM12-T01-00-LOAD-20A PM12-T02-00-LOAD-20A PM12-T03-00-GND-20A

REX12-Quat-Pack-1A-10A 电子线路保护器组合套件

REX12-Quat-Pack-1A-10A

4通道套件，选择性负载保护，额定电压 DC24V，
可变额定电流规格1A-10A，以1A为步进，轨道安装，安装宽度37.5 mm，push-in直插端子，常开信号触点信号提示

额定电流 4 x 1A-10A 可调节

套件包含
1个供电模块，EM12-T01-001-DC24V-40A
2个电子线路保护器，双通道，可调节 1-10A，REX12D-TE2-100-DC24V-1A-10A

订购编号：X22378501

REX12-Quat-Pack-1A-10A

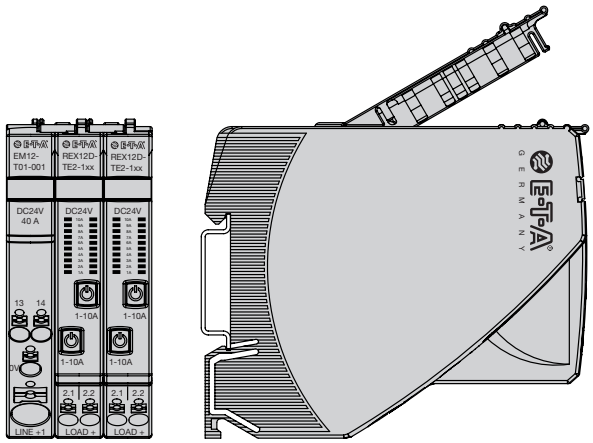

4

连接示意图和尺寸：REX12-TA1-xxx / REX12-TB1-xxx/ REX12-TA2-xxx / REX12D-TE2-xxx

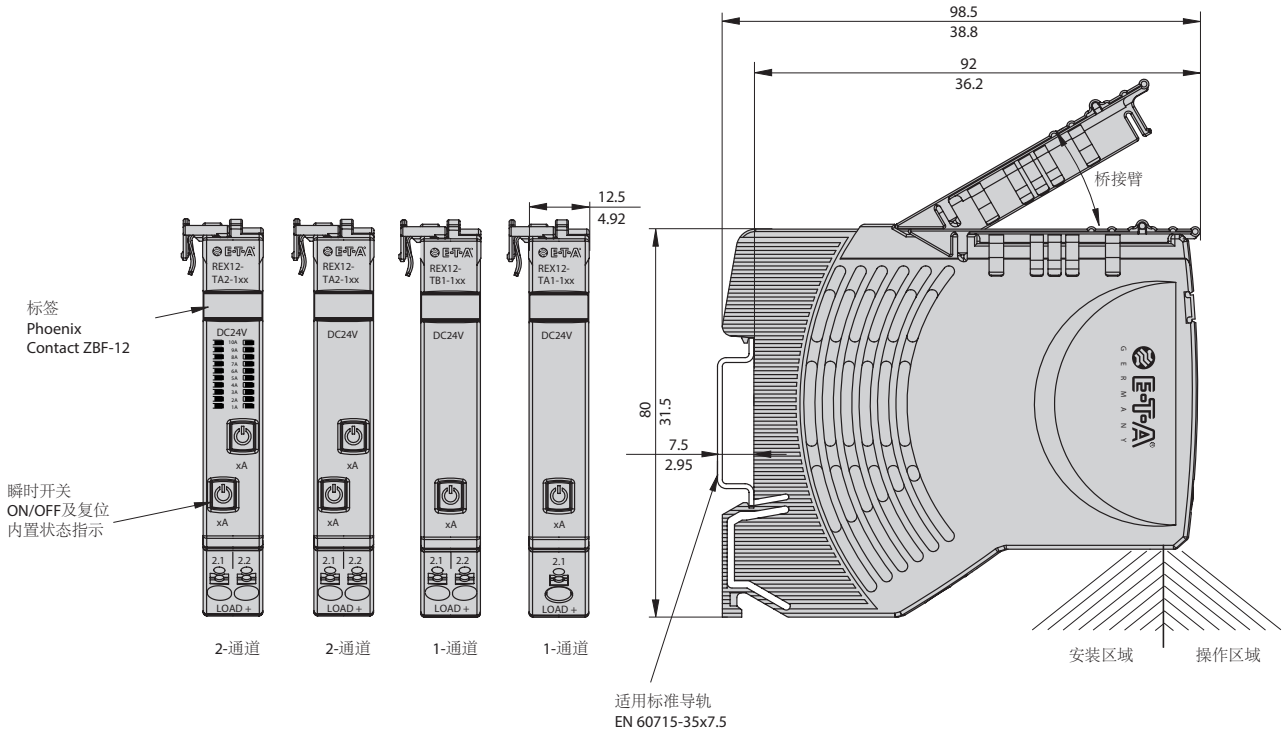

时间/电流 特征曲线 (T_U = +23 °C, U_B = DC 24 V)

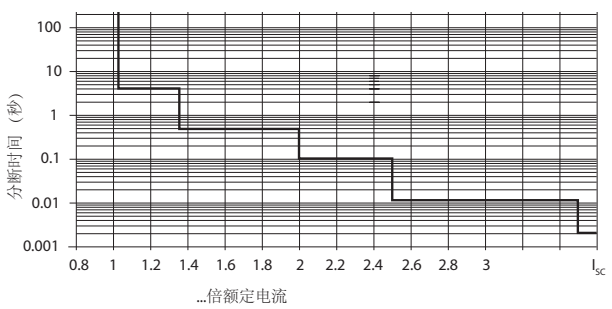

REX12 基本脱扣曲线及原理图

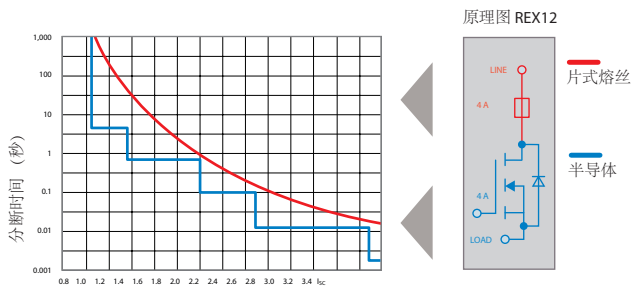

... 倍额定电流，REX12脱扣曲线

温度系数/持续带载

时间/电流特性曲线取决于环境温度。为了确定最大允许的负载电流，必须将设备额定电流乘以温度系数，并且考虑到并排安装系数。

温度系数表：

环境温度 °C	0	10	23	40	50	60
温度系数	1	1	1	0.95	0.90	0.85

提示：
并排紧密安装时，设备建议带载不超过80%额定负载，可能需要选取其它电流等级（参见 E-T-A 的技术信息：www.e-t-a.de/ti_d）。

温度升高情况下，将根据温度系数，负载电流预警值“警告极限典型值 0.9 x I_N”会下降！

选择的电子线路保护器电流规格 ≤ 开关电源最大电流。

安装姿态：REX... 首选水平安装姿态

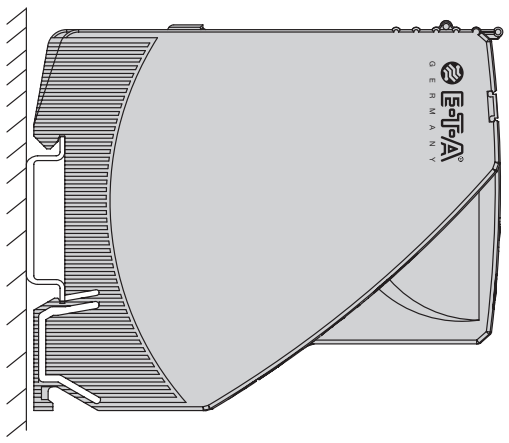

描述 – 供电模块 EM12-T

供电模块EM12-T从开关电源获得DC24V供电电压，并且通过集成在REX12-T中的桥接臂，将其分配到并排安装的线路保护器。

EM12-T中的浮地辅助触点Si将由线路保护器探测到的故障报告至上级控制单元 (CPU)。

技术参数（T_U = +23 °C，U_B = DC 24 V）

工作电压 U_B	DC 24 V (18...30 V)
工作电流 I_B	max. 40 A
反极性保护	是
信号提示	**仅 EM12-T01-001-DC24V-40A**
静态电流 I_0	典型值 10 mA
浮地辅助 信号触点 Si	最大DC30V / 0.5A 最小10V / 1mA
组信号提示 Si	辅助触点，常开触点
接口：Si (13) / Si (14)	
正常状态：	辅助触点闭合 由所有保护模块发起 - ON 情况下负载输出端接通 - OFF 情况下负载输出端关断
故障状态：	辅助触点断开 一个或者多个保护模块 - 过载/短路关断后 - 接通状态下工作电压发生欠压关断并且自动重新接通时 - 供电模块无工作电压U_B时
绝缘配合	0.5 kV / 污染等级 2
Si 电源失效缓冲时间	达 10 ms
接线端子	**LINE+**
Push-in 直插端子 PT 10 剥线长度	0.5 mm² 至 10 mm²，软线， AWG20 – AWG8 硬线 18 mm
接线端子	**0 V / Si 13 / Si 14**
Push-in 直插端子 PT 2.5 剥线长度	0.14 mm² 至 2.5 mm²，软线 AWG24 – AWG14 硬线 8 mm 至 10 mm
安装尺寸（宽 x 高 x 深）	12.5 x 80 x 98 mm
重量	大约 52 g
EM12连接的线路保护器数量 REX12-Tx1-x 或者 REX12-TA2-x 或者 REX12D-TE2 双通道，最多 16 个	

订购编号代码 – EM12

型号
- EM12 REX12供电模块, PT接线技术
- 安装
  - T 导轨安装
- 规格：通信，接口
  - 00 无信号
  - 01 模拟信号
- 附加功能
  - 0 没有
- 信号输入
  - 0 无信号输入
- 信号输出
  - 0 无辅助触点
  - 1 常开信号触点
- 工作电压
  - DC 24 V 额定电压 DC 24 V
- 额定电流
  - 40 A

EM12 - T 01 - 0 0 1 - DC 24 V - 40 A 示例

供电模块 EM12-T01-xxx 尺寸图

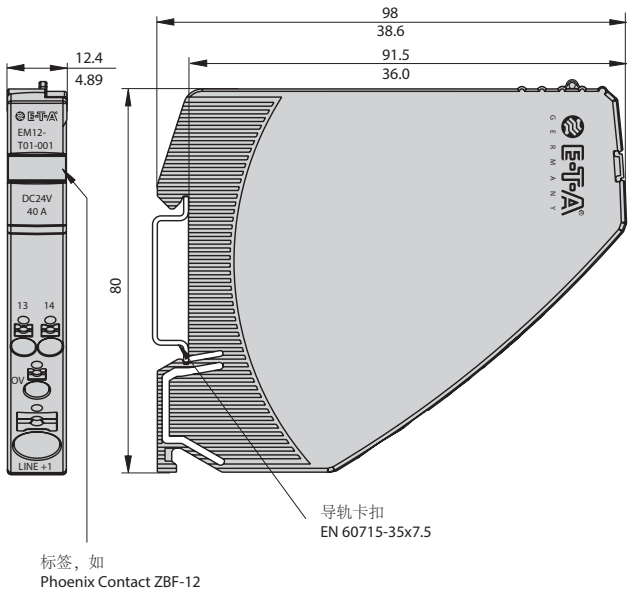

EM12-Txx-xxx 和 REX12-xx 电原理路图

EM12-T01-001-DC24V-40A

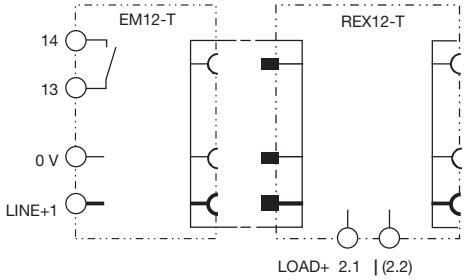

EM12-T00-000-DC24V-40A

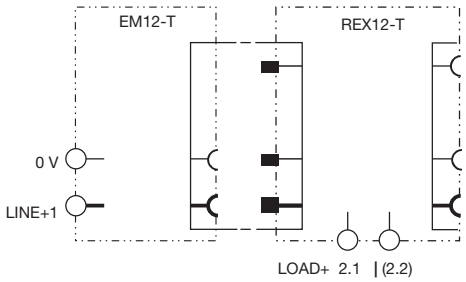

4

应用示例：REX... 轨道上安装/拆卸

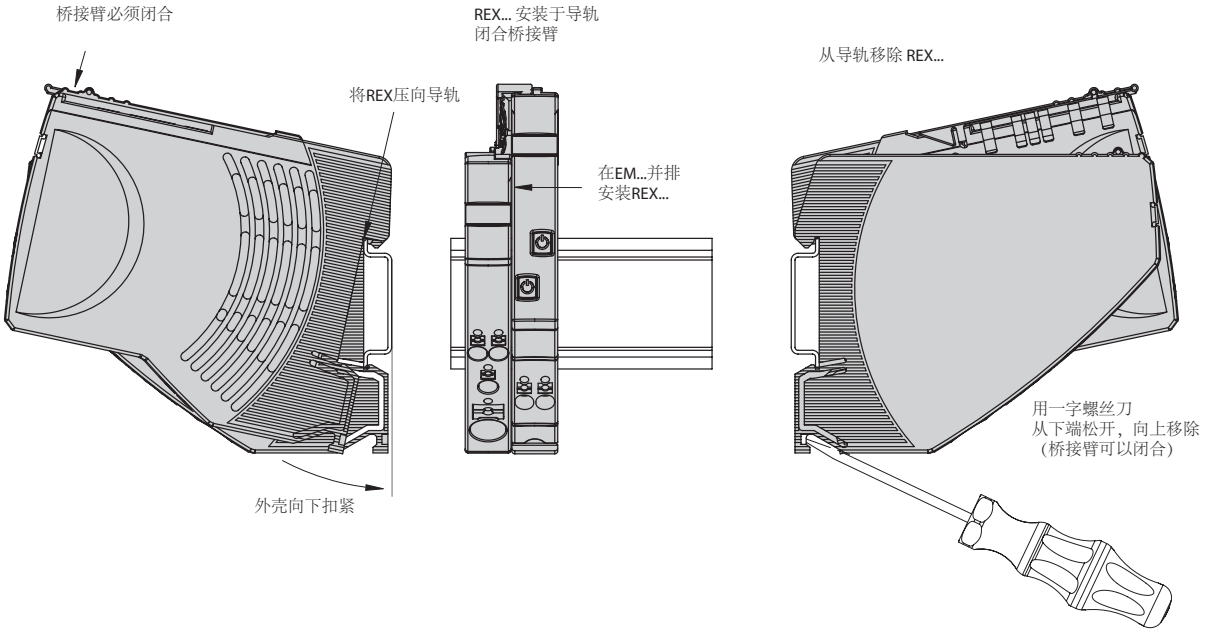

应用示例：REX...从系统中更换/拆卸

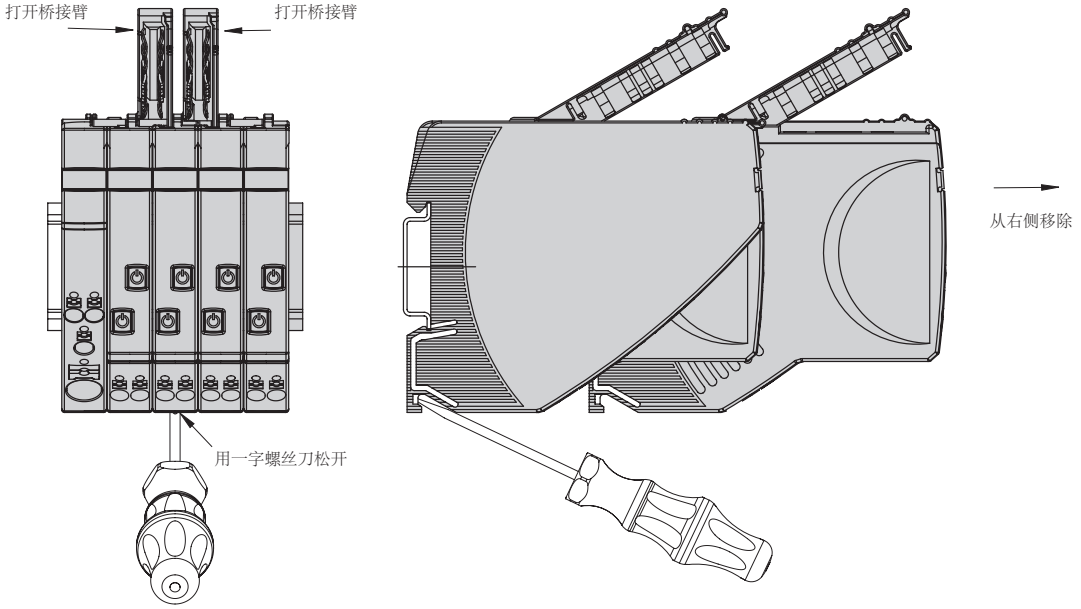

安装提示：

合上或打开REX桥接臂前必须断电。
上电前，REX桥接臂必须合上。

应用示例：EM12-T 带有 REX12-TA1… 和 REX12-TA2…

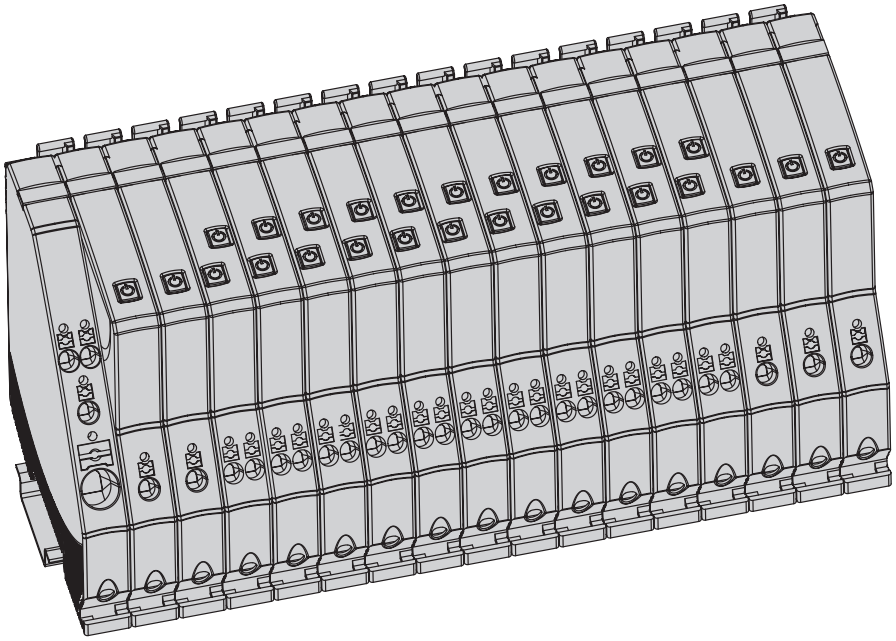

应用示例：REX...桥接臂锁紧

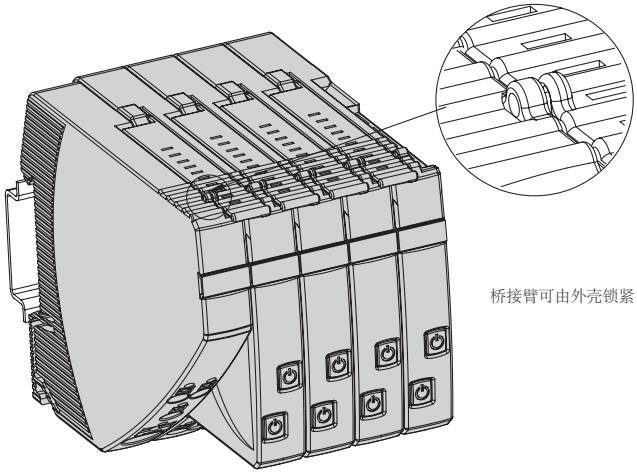

应用示例：REX12(D)-T… 电缆槽和桥接臂间的距离

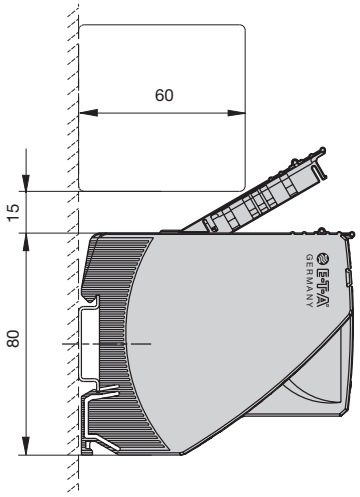

按照我们所知，我们为我们产品所提供的相关信息均准确可靠，但 E-T-A 对于不按照规定使用产品所产生的后果不承担责任。E-T-A 保留根据技术进步随时修改技术说明的权利。保留修改尺寸的权利，必要时请索要最新的包含公差的尺寸表。尺寸、数据、图片和描述均是非约束性的！保留修改以及出现谬误和印刷错误的可能性。设备的订购名称可能与其标签不符。

附件

EM12-T00-000-GND-40A 供电模块 左 – 0V – GND

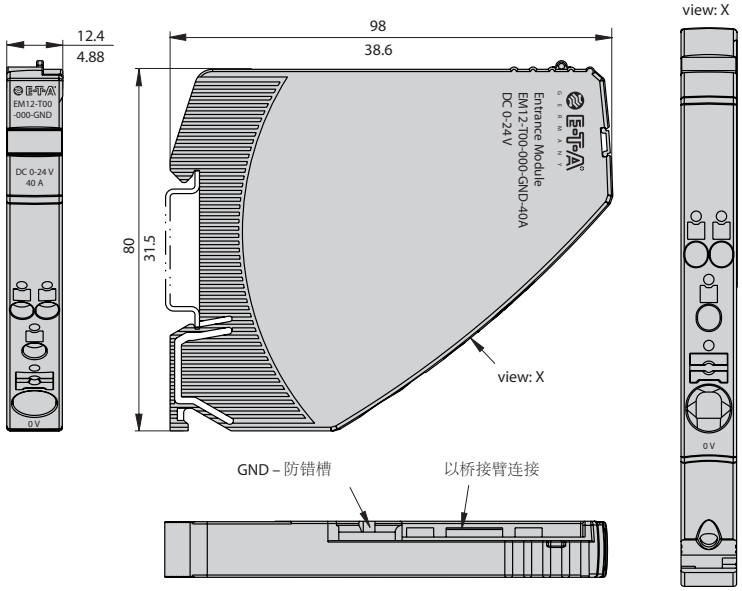

技术参数

详见 REX / EM / PM 的常规数据	
工作电压 U_B	0 V – DC 24 V (0 ...30 V)
工作电流 I_B	最高 40 A
接线端子	0 V – GND
Push-in 直插端子 PT 10 剥线长度	0.5 mm² 至 10 mm²，软线 AWG20 – AWG8 硬线 18 mm
安装尺寸（宽 x 高 x 深）	12.5 x 80 x 98 mm
重量 大约 40 g	
认证 UL 1059, File # E335289	

原理图

EM12-T00-000-GND-40A

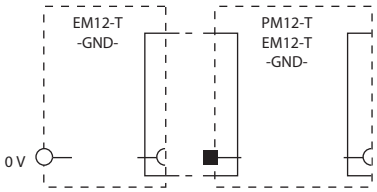

PM12-T03-00-GND-20A 分配模块 – GND (10-路)

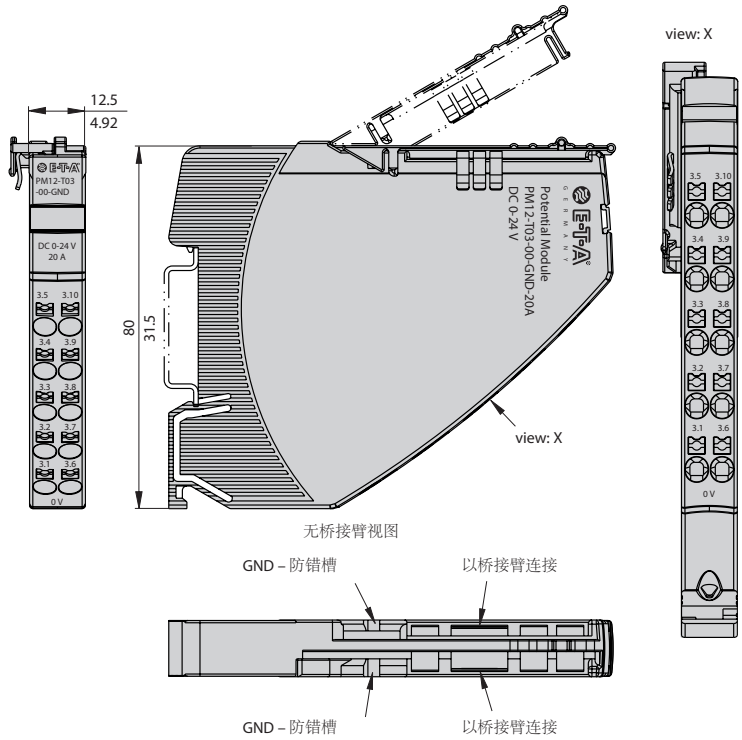

技术参数

详见 REX / EM / PM 的常规数据	
工作电压 U_B	0 V – DC 24 V (0 ...30 V)
工作电流 I_B	最高 20 A
接线端子	0 V – GND
Push-in 直插端子 PT 2.5 剥线长度	0.14 mm² 至 2.5 mm²，软线 AWG24 – AWG14 硬线 8 mm 至 10 mm
安装尺寸（宽 x 高 x 深）	12.5 x 80 x 98 mm
重量 大约 52 g	
认证 UL 1059, File # E335289	

原理图

PM12-T03-00-GND-20A

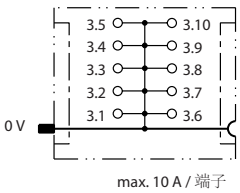

附件

EM12-T00-300-GND-40A 供电模块 中/右 – 0V – GND

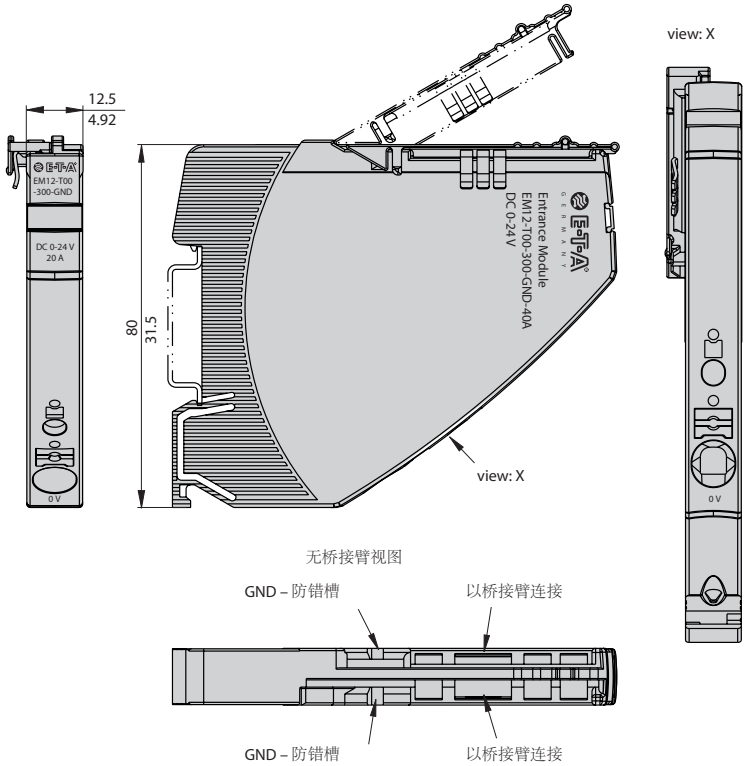

技术参数

详见 REX / EM / PM 的常规数据	
工作电压 U_B	0 V – DC 24 V (0 ...30 V)
工作电流 I_B	最高 40 A
接线端子	0 V – GND
Push-in 直插端子 PT 10 剥线长度	0.5 mm² 至 10 mm²，软线 AWG20 – AWG8 硬线 18 mm
安装尺寸（宽 x 高 x 深）	12.5 x 80 x 98 mm
重量 大约 45 g	
认证 UL 1059, File # E335289	

原理图

EM12-T00-300-GND-40A

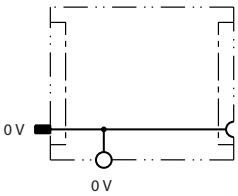

4

附件

PM12-T01-00-LOAD-20A 分配模块 – LOAD
(10-路, 1 x 供电, 9 x 输出)

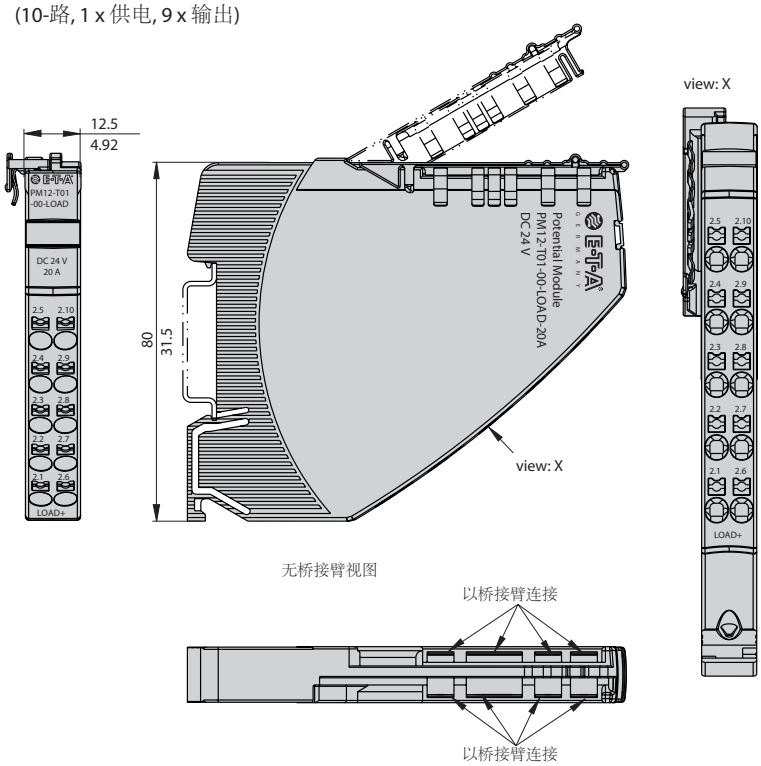

技术参数

详见 REX / EM / PM 的常规数据	
工作电压 U_B	DC 24 V (18...30 V)
工作电流 I_B	最高 20 A
绝缘配合	0.8 kV / 污染等级 2
接线端子	LOAD+
Push-in 直插端子 PT 2.5	0.14 mm² 至 2.5 mm²，软线 AWG24 – AWG14 硬线
剥线长度	8 mm 至 10 mm
安装尺寸（宽 x 高 x 深）	12.5 x 80 x 98 mm
重量 大约 52 g	
认证 UL 1059, File # E335289	

原理图

PM12-T01-00-LOAD-20A

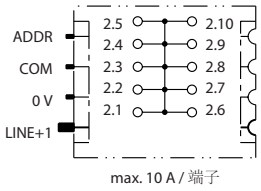

PM12-T02-00-LOAD-20A 分配模块 – LOAD
(2 x 5-路, 1 x 供电 and 4 x 输出/边)

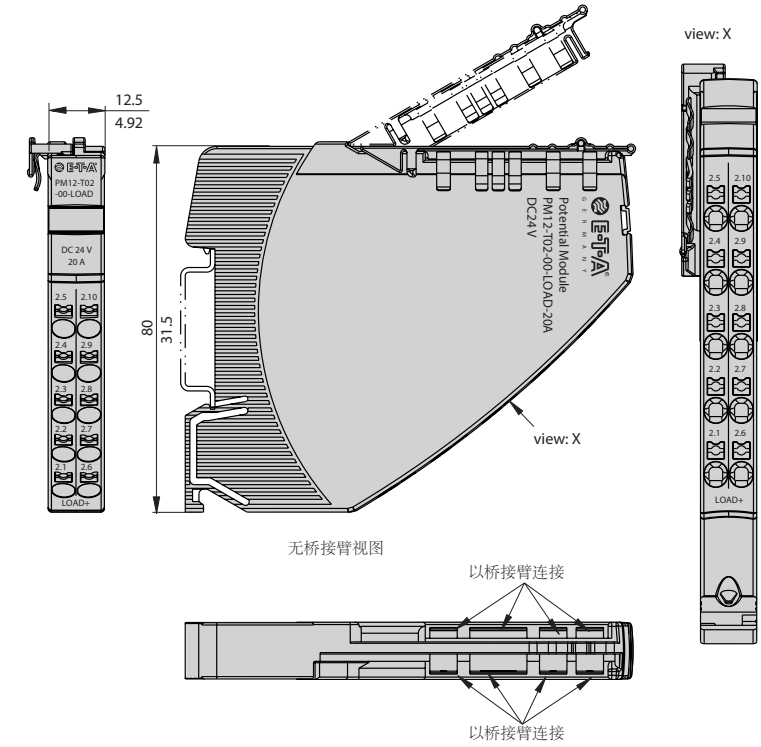

技术参数

详见 REX / EM / PM 的常规数据	
工作电压 U_B	DC 24 V (18...30 V)
工作电流 I_B	最高 20 A
绝缘配合	0.8 kV / 污染等级 2
接线端子	LOAD+
Push-in 直插端子 PT 2.5	0.14 mm² 至 2.5 mm²，软线 AWG24 – AWG14 硬线
剥线长度	8 mm 至 10 mm
安装尺寸（宽 x 高 x 深）	12.5 x 80 x 98 mm
重量 大约 52 g	
认证 UL 1059, File # E335289	

原理图

PM12-T02-00-LOAD-20A

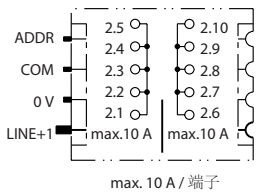

4

附件

EM12-T00-100-LINE-40A 供电模块 中/右 – LINE, LINE 连接

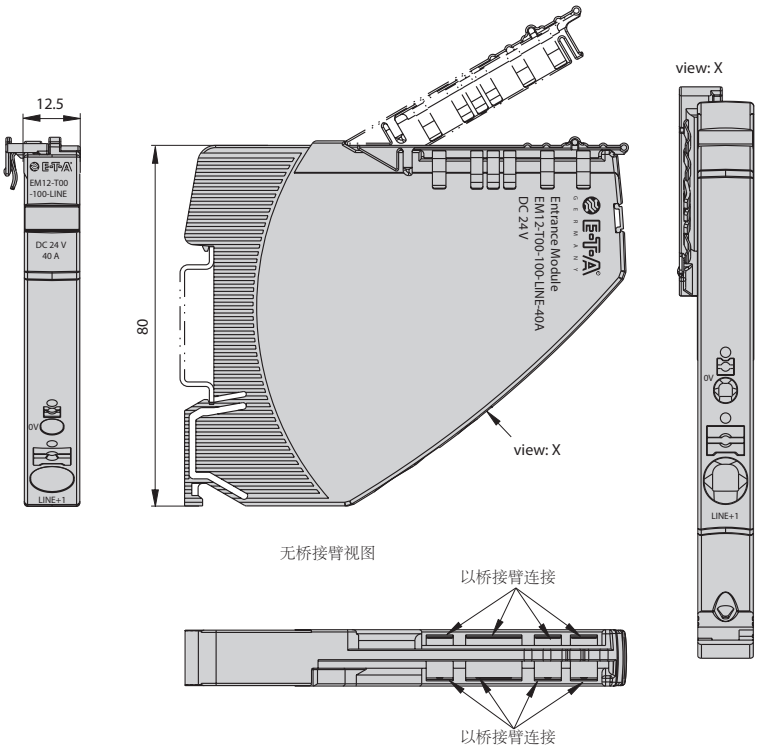

技术参数

详见 REX / EM / PM 的常规数据	
工作电压 U_B	DC 24 V (18...30 V)
工作电流 I_B	最高 40 A
绝缘配合	0.8 kV / 污染等级 2
接线端子	**LINE+1**
Push-in 直插端子 PT 10	0.5 mm² 至 10 mm²，软线 AWG20 – AWG8 硬线
剥线长度	18 mm
接线端子	**0 V**
Push-in 直插端子 PT 2.5	0.14mm² 至 2.5mm²，软线 AWG26 – AWG14 硬线
剥线长度	8 mm 至 10 mm
安装尺寸（宽 x 高 x 深）	12.5 x 80 x 98 mm
重量 大约 52 g	
认证 UL 1059, File # E335289	

原理图

EM12-T00-100-LINE-40A

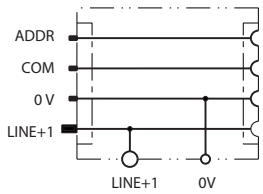

EM12-T00-200-LINE-40A 供电模块 中/LINE, LINE 分开

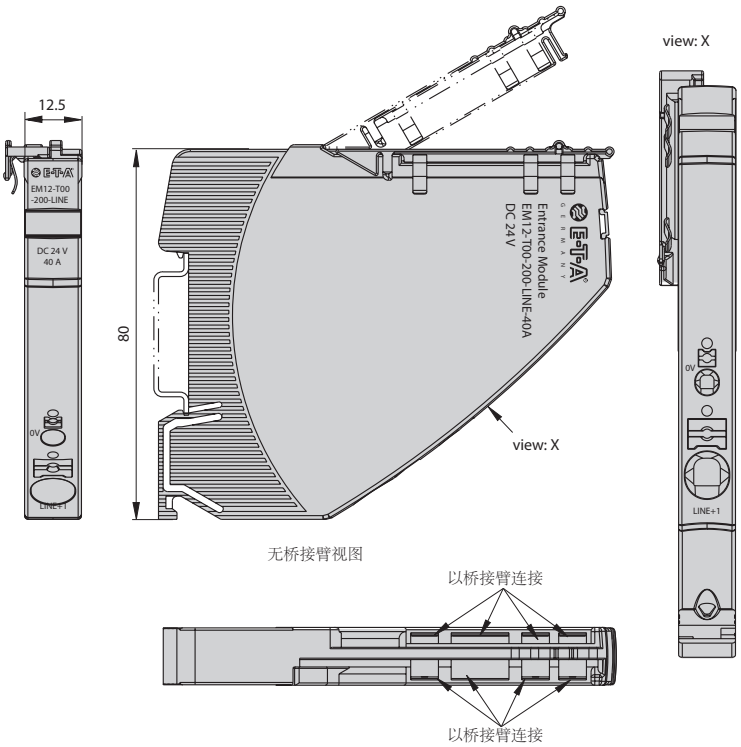

技术参数

详见REX / EM / PM 的常规数据	
工作电压 U_B	DC 24 V (18...30 V)
工作电流 I_B	最高 40 A
绝缘配合	0.8 kV / 污染等级 2
接线端子	**LINE+1**
Push-in 直插端子 PT 10	0.5 mm² 至 10 mm²，软线 AWG20 – AWG8 硬线
剥线长度	18 mm
接线端子	**0 V**
Push-in 直插端子 PT 2.5	0.14mm² 至 2.5mm²，软线 AWG24 – AWG14 硬线
剥线长度	8 mm 至 10 mm
安装尺寸（宽 x 高 x 深）	12.5 x 80 x 98 mm
重量 大约 52 g	
认证 UL 2367, File # E306740;	
cULus508listed, File # E492388	

原理图

EM12-T00-200-LINE-40A

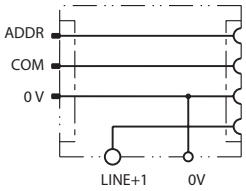

4

附件

标签
标识面积 6 x 10 mm
订货号 Y 307 942 61

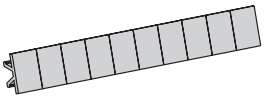

说明: 每个EM12,
PM12 或 REX12 模块使用 2片

应用示例：EM12-T… REX12-TAx… 和 PM12-…

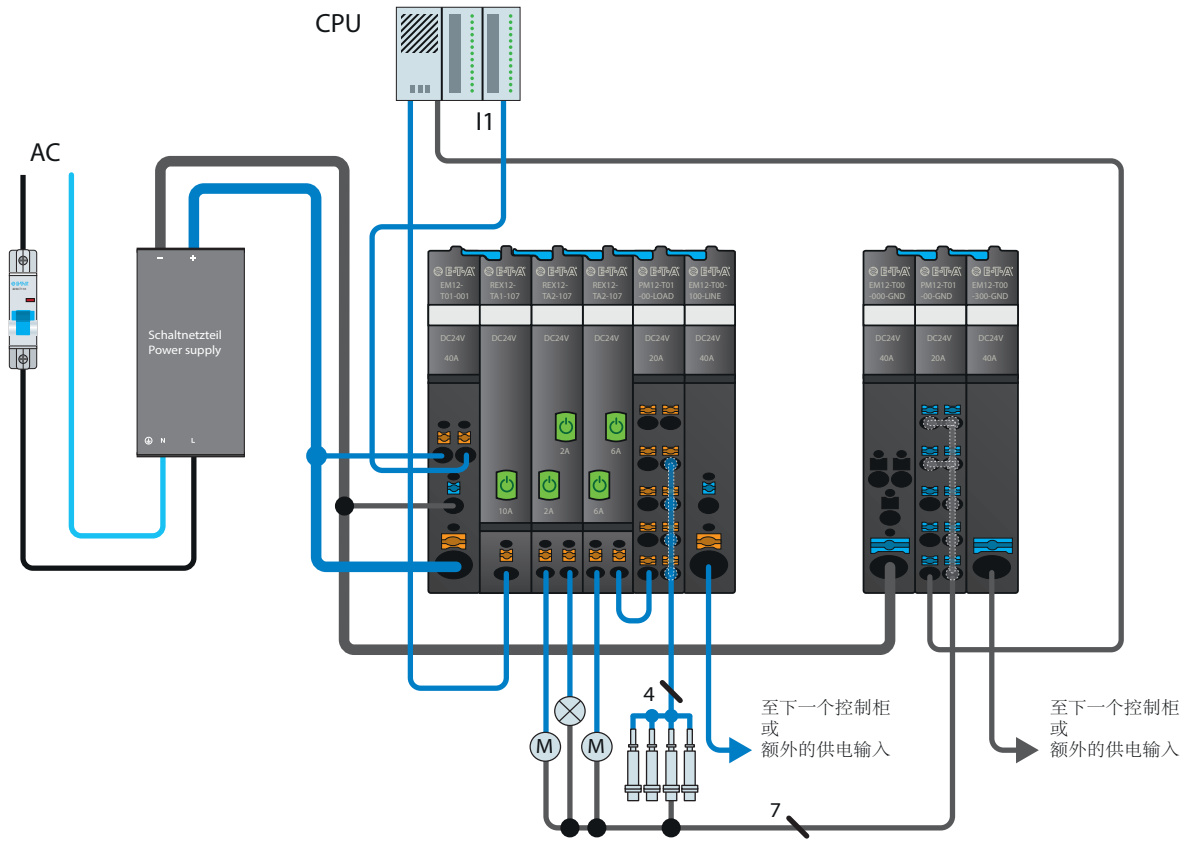

4